МакТис

ПРАЙС-ЛИСТ

База строительных материалов Мак Тис предлагает к покупке широкий ассортимент инертных и прочих строительных материалов по доступным ценам. Доставка осуществляется в любую точку Крыма, в любых объемах.

Для постоянных клиентов действует система скидок:
-при накоплении чеков на сумму 15 000 руб, выдается бронзовая карта;
-при накоплении чеков на сумму 65 000 руб, выдается серебряная карта;
-при накоплении чеков на сумму 165 000 руб, выдается золотая карта.

Приветствуется присутствие клиента при погрузке на весовом контроле
Предоставление грузчиков для разгрузки на объекте по согласованию.
Водитель не производит ручную разгрузку материала.

Данный прайс не является публичной офертой, цены могу изменяться, актуальную информацию по ценам, а так же по наличию материала Вы можете узнать у наших менеджеров по телефонам:
Строительные материалы: +79787139590 - Елизавета;
Строительные материалы: +79788067310 — Оксана;
Бетон и цементно-песчаная смесь: +79780616130 — Александр.

Электронная почта: ipmakarovsimf @mail.ru;
Instagram: maktis_krim ;
Мы находимся по адресу: РК, г.Симферополь, ул.Трансформаторная 2/Генерала Васильева 22 (заезд с улицы Трансформаторной).

Спасибо, что выбираете нас :)

Отзывы, предложения и жалобы, Вы можете отправить сообщением на номер: +79787309601
письмом на электронную почту: ipmakarovsimf@mail.ru;
В директ Instagram: maktis_krim ;

НАМ ВАЖНО МНЕНИЕ НАШИХ КЛИЕНТОВ!

ИП Макаров В.А. ОГРНИП 314910228900822; тел. +7(978)7139590, +7(978)8067310; официальный сайт: www.maktis.ru ;
Электронная почта: ipmakarovsimf@mail.ru
Instagram: maktiss_krim

Цемент

	Розница		Бронзовая карта		Серебрянная карта		Золотая карта	
Наименование материала	**тонна**	**м.(25кг)**	**тонна**	**м.(25кг)**	**тонна**	**м.(25кг)**	**тонна**	**м.(25кг)**
Цемент Новороссий Оригинал М500 25кг	7600	190	7520	188	7480	187	7400	185
Цемент Суперцем М500 Д20 25кг	7200	180	7120	178	7040	176	7000	175
Портланд-цемент М 500(красный меш)	7200	180	7120	178	7040	176	7000	175
Цемент Новороссий Оригинал М500 **50кг**	7600	380	7520	376	7480	374	7400	370

Песок

	Розница		Бронзовая карта		Серебрянная карта		Золотая карта	
Наименование материала	**тонна**	**м.(30-35кг)**	**тонна**	**м.(30-35кг)**	**тонна**	**м.(30-35кг)**	**тонна**	**м.(30-35кг)**
Морской Донузлав	1150	75	1125	70	1100	65	1075	60
Морской Прибрежное (сеяный)	1100	70	1075	65	1050	60	1025	55
Морской Прибрежное ПГС (не сеяный)	950	65	925	60	900	55	875	50
Амурский (мытый, крупный)	1125	70	1100	65	1075	60	1050	55
Речной Краснодарский	800	80	775	75	750	70	725	65
Песок Карьерный мытый	1100	75	1125	70	1100	65	1075	60

Щебень

	Розница		Бронзовая карта		Серебрянная карта		Золотая карта	
Наименование материала	**тонна**	**м.(30-35кг)**	**тонна**	**м.(30-35кг)**	**тонна**	**м.(30-35кг)**	**тонна**	**м.(30-35кг)**
Гравий (Долиновка) фр.5*20мм.	900	70	875	65	850	65	825	60
Мраморный фр.5*20мм	1080	80	1055	75	1030	70	1020	65
Мраморный фр.20*40мм	1130	70	1120	65	1100	60	1090	60
Мраморный фр.40*70мм	1130	65	1110	60	1080	55	1055	50

Обращаем Ваше внимание, данный прайс не является публичной офертой, цены могут изменяться, актуальную информацию уточняйте у менеджеров

	Розница		Бронзовая карта		Серебрянная карта		Золотая карта	
Наименование материала	**тонн**	**м.(30-35кг)**	**тонна**	**м.(30-35кг)**	**тонна**	**м.(30-35кг)**	**тонна**	**м.(30-35кг)**
Мраморная КРОШКА фр.5*10мм	1100	75	1080	70	1070	65	1050	60
Мраморный БУТ (некалиброванный)	1090		1070		1040		1020	
Диоритовый (Лозовое) фр.5*20мм	1150	75	1125	70	1110	65	1080	60
Диоритовая крошка (Лозовое) фр.5*10мм	1150	75	1100	70	1095	65	1080	65
Диоритовый БУТ фр. ~ 200*300мм	1250		1200		1180		1150	
Белогорский фр.5*20мм	925	70	900	65	875	60	850	55
Белогорский фр.20*40мм	930	80	910	75	890	70	870	65
Ароматное фр.20*50мм	700	50	695	45	685	40	680	40

Отсев, Тырса, Керамзит, Уголь

	Розница		Бронзовая карта		Серебрянная карта		Золотая карта	
Наименование материала	**тонна**	**м.(30-35кг)**	**тонна**	**м.(30-35кг)**	**тонна**	**м.(30-35кг)**	**тонна**	**м.(30-35кг)**
Тырса дробленая	560	50	550	45	540	40	530	38
Отсев диоритовый	620	60	600	58	590	56	570	53
Отсев мраморный	850	65	840	65	830	60	820	55
Отсев Ароматное	550	50	530	48	520	47	500	46
Уголь орешек Антрацит фр.10*30								
Уголь кулак Антрацит фр.30*50								

Обращаем Ваше внимание, данный прайс не является публичной офертой, цены могут изменяться, актуальную информацию уточняйте у менеджеров

Кладочные материалы

	Розница		***Бронзовая карта***		***Серебрянная карта***		***Золотая карта***	
Наименование материала	***М3.***	***шт.***	***М3.***	***шт.***	***М3.***	***шт.***	***М3.***	***шт.***
Газобетон Массив 600*200*100 мм	6400	79	6300	78	6250	78	6200	76
Газобетон Массив 600*200*300 мм	6400	235	6300	230	6250	228	6200	225
Бордюр парковый 1000*175*200 мм		240		220		210		200
Бордюр дорожный 1000*150*300 мм		440		435		435		420
Камень РАКУШКА (Вес примерно - 15кг; примерно -д.35см*в.20см*ш.17см)		45		45		44		43
Кирпич кладочный (пр-во г.Краснодар) 6 отверстий; ~ 3,5-4кг; 25см*12смм*7см; паллет - 400шт		18,5		18		17,5		17
Кирпич кладочный (пр-во г.Феодосия) Размер: 25см*7см*12см; вес: 3 кг; на поддоне -450шт		16,5		16		15,5		15

Сухие строительные смеси (штукатурка, шпаклёвка, гипс, стяжка, гидроизоляция, наливной пол)

	Розница	***Бронзовая карта***	***Серебрянная карта***	***Золотая карта***
Наименование материала	***м.***	***м.***	***м.***	***м.***
Штукатурка КНАУФ НР Старт 25кг.	260	255	250	245
Штукатурка КНАУФ НР Финиш 25кг.	350	345	340	335
Штукатурка КНАУФ МП-75 (30кг)	340	335	330	325
Штукатурка КНАУФ Ротбанд (30кг)	455	450	445	440
Штукатурка ЛЮКСМИКС гипсовая ручного нанесения (25кг)	240	235	230	225
Штукатурка ЕВРОГИПС Старт 25кг.	315	310	305	300
Штукатурка ЕВРОГИПС Финиш 25кг.	380	375	370	365
Штукатурка ЭКОМИКС БС202 Старт 25 кг.	330	320	315	310
Штукатурка КОРОЕД СТАРАТЕЛИ 25 кг.	505	500	495	485

Обращаем Ваше внимание, данный прайс не является публичной офертой, цены могут изменяться, актуальную информацию уточняйте у менеджеров

	Розница	*Бронзовая карта*	*Серебрянная карта*	*Золотая карта*
Наименование материала	***м.***	***м.***	***м.***	***м.***
Шпаклевка КНАУФ Фюгенфюллер 25кг.	570	565	560	555
Шпаклевка СТАРАТЕЛИ Финишная КР 20 кг.	420	415	410	405
Шпаклевка СТАРАТЕЛИ Фасадно-финишная 20 кг.	460	455	450	445
Гипс строительныый САМАРА ГИПС 35 кг.	295	290	285	280
Гипс Г5 САМАРАГИПС (мешок 5кг)	135	130	125	120
Алебастр САМАРАГИПС (5кг)	135	130	125	120
Алебастр САМАРАГИПС (3кг)	105	100	95	90
Алебастр РУСГИПС (5кг)	135	130	125	120
Смесь кладочная СТАРБАУ ПРО-15 (25кг)	195	190	185	180
Смесь Цементно-песчаная М150 ЭКОМИКС 25 кг.	270	265	260	255
Стяжка ЭКОМИКС БС401 25 кг.	350	340	335	330
Гидроизоляция СТАРАТЕЛИ Акващит W6 25 кг.	705	700	695	690
Наливной пол СТАРАТЕЛИ (5-70мм.) 20 кг.	305	300	295	290

Грунтовки

	Розница	*Бронзовая карта*	*Серебрянная карта*	*Золотая карта*
Наименование материала	***шт.***	***шт.***	***шт.***	***шт.***
Грунтовка ЦЕРЕЗИТ СТ-16 — 5л.	700	695	690	685
Грунтовка ЦЕРЕЗИТ СТ-16 — 10л.	1300	1290	1270	1255
Грунтовка ЦЕРЕЗИТ СТ 17 ПРО - 1 л.	165	160	155	150
Грунтовка ЦЕРЕЗИТ СТ 17 ПРО - 5 л.	460	450	440	430
Грунтовка ЦЕРЕЗИТ СТ-17 ПРО — 10л.	800	780	770	765
Бетоноконтакт ЦЕРЕЗИТ СТ-19 - 3л.	365	360	355	350
Бетоноконтакт ЦЕРЕЗИТ СТ-19 - 5л.	600	600	600	600
Бетоноконтакт ЦЕРЕЗИТ СТ-19 - 15л.	1350	1340	1320	1300

Обращаем Ваше внимание, данный прайс не является публичной офертой, цены могут изменяться, актуальную информацию уточняйте у менеджеров

Клей

	Розница	*Бронзовая карта*	*Серебрянная карта*	*Золотая карта*
Наименование материала	***м.***	***м.***	***м.***	***м.***
Клей для плитки СМ-11 ЦЕРЕЗИТ 25 кг.	350	347	345	340
Клей Для плитки ЦЕРЕЗИТ СМ-14 (25 кг)	540	535	525	515
Клей для плитки СТАРАТЕЛИ ПЛЮС 25 кг.	300	294	288	283
Клей для газобетона ПРО-12 - 25 кг.	200	195	185	180
Клей для теплоизоляии ПРО-39 25 кг.	265	260	255	250
Клей армирующий для теплоизоляции ПРО-40 — 25 кг.	345	340	335	330
Клей ПЕРЛФИКС КНАУФ (мешок 30кг)	470	465	460	455

Гипсокартон и OSB

	Розница	*Бронзовая карта*	*Серебрянная карта*	*Золотая карта*
Наименование материала	***шт.***	***шт.***	***шт.***	***шт.***
Гипсокартон КНАУФ потолочный (Размер:1,2м*2,5м*9,5мм)	325	320	320	315
Гипсокартон КНАУФ потолочный влагостойкий (Размер:1,2м*2,5м*9,5мм)	410	405	405	400
Гипсокартон КНАУФ стеновой (Размер:1,2м*2,5м*12,5мм)	330	325	320	320
Гипсокартон КНАУФ стеновой влагостойкий (Размер:1,2м*2,5м*12,5мм)	445	440	435	430
OSB КРОНОСПАН — 6мм*1,25м.*2,5м.	1200	1185	1170	1150
OSB КРОНОСПАН — 9мм*1,25м.*2,5м.	1300	1285	1270	1250

Обращаем Ваше внимание, данный прайс не является публичной офертой, цены могут изменяться, актуальную информацию уточняйте у менеджеров

Профиля, Уголки, Маяки, Соединители, Подвес

	Розница	***Бронзовая карта***	***Серебрянная карта***	***Золотая карта***
Наименование материала	***шт.***	***шт.***	***шт.***	***шт.***
Маяк 6мм/2,5м	49	48	47	46
Маяк 6мм/3м	53	50	49	48
Маяк 10мм/2,5м	57	55	53	50
Маяк10мм/3м	61	60	59	58
Профиль CD-3м*27мм*60мм	237	235	232	230
Профиль CD-4м*27мм*60мм	300	298	293	291
Профиль UD-3м*27мм*28мм	156	154	152	150
Профиль UD-4м*27мм*28мм	191	189	187	185
Профиль UW-50мм*40мм*3м	256	254	252	250
Профиль UW-75мм*40мм*3м	311	309	307	305
Профиль UW-100мм*40мм*3м	376	374	372	370
Профиль CW-50мм*50мм*3м	306	304	302	300
Профиль CW-75мм*50мм*3м	366	364	362	360
Профиль CW-100мм*50мм*3м	431	429	427	425
Соединитель крестовой (краб)	13	12,5	12	11,5
Соеденитель профиля CD	10	9,5	9	8,5
Подвес 250	19	18	17,5	17
Подвес 125	8	7,5	7	6,5
Уголок арочный - 2,5м	18	17,5	17	16,5
Уголок арочный - 3м	20	19	18,5	18
Угол пластиковый - 2,5м	28	27	26	25
Угол пластиковый - 3м	30	29	28	27
Угол пластиковый с сеткой - 2,5м	55	53	51	50
Угол пластиковый с сеткой - 3м	61	60	59	58

Обращаем Ваше внимание, данный прайс не является публичной офертой, цены могут изменяться, актуальную информацию уточняйте у менеджеров

Прочее

	Розница	***Бронзовая карта***	***Серебрянная карта***	***Золотая карта***
Наименование материала	***шт.***	***шт.***	***шт.***	***шт.***
Рубероид ПРРо-350	450	445	440	435
Мастика гидроизоляционная для фундамента - 3кг	500	495	490	480
Пена Технониколь 65 Master	250	250	250	250
Пена Технониколь 70PRO	280	280	280	280
Сетка фасадная Стар Бау 160 гр/м2 синяя (50м2)	1800	1780	1760	1735
Мешок для строительного мусора полиэтиоленовый (45л)	10	10	10	10
Поддон	150	150	150	150

Стеклокомпозитная арматура

	Розница	***Бронзовая карта***	***Серебрянная карта***	***Золотая карта***
Наименование материала	***шт.***	***шт.***	***шт.***	***шт.***
Стеклокомпозитная арматура — d-6мм ТУ	17,5	17	16,5	16
Стеклокомпозитная арматура — d-8мм ТУ	28	27	26	25
Стеклокомпозитная арматура — d-10мм ТУ	38	37	36	35
Стеклокомпозитная арматура — d-12мм ТУ	51	50	49	48

Обращаем Ваше внимание, данный прайс не является публичной офертой, цены могут изменяться, актуальную информацию уточняйте у менеджеров

	Розница	*Бронзовая карта*	*Серебрянная карта*	*Золотая карта*
Наименование материала	***шт.***	***шт.***	***шт.***	***шт.***
Реопласт ПКЛ1563-1л	250	220	210	200
Реопласт ПКЛ1563 -3л	380	370	360	350
Реопласт ПКЛ1563 -5л	650	640	630	620
Реопласт ПКЛ1563 -10л	950	940	930	920

Утеплители

	Розница	*Бронзовая карта*	*Серебрянная карта*	*Золотая карта*
Наименование материала	***шт.***	***шт.***	***шт.***	***шт.***
Пеноплекс комфорт 20*585*1185 (уп-20шт; 0,0139м3-1шт; 0,278м3 — 1уп.)	130	125	120	115
Пеноплекс комфорт 30*585*1185 (уп-13шт; 0,0206м3-1шт; 0,2704м3 — 1уп.)	175	170	165	160
Пеноплекс комфорт 40*585*1185 (уп-9шт; 0,0277м3-1шт; 0,2493м3 — 1уп.)	225	220	215	210
Пеноплекс комфорт 50*585*1185 (уп-7шт; 0,0347м3-1шт; 0,2429м3 — 1уп.)	265	260	255	250

Обращаем Ваше внимание, данный прайс не является публичной офертой, цены могут изменяться, актуальную информацию уточняйте у менеджеров

Сетка армировочная, опоры под арматуру, фиброволокно

	Розница	***Бронзовая карта***	***Серебрянная карта***	***Золотая карта***
Наименование материала	***шт.***	***шт.***	***шт.***	***шт.***
Сетка армировочная 50мм*50мм*3мм ТУ (1 карта =2м2)	266	264	262	260
Сетка армировочная 100мм*100мм*3мм ТУ (1 карта =2м2)	135	130	125	120
Сетка армировочная 100мм*100мм*4мм ТУ (1 карта =2м2)	245	240	240	235
Сетка армировочная 150мм*150мм*3мм ТУ (1 карта =2м2)	90	87	85	85
Сетка армировочная 150мм*150мм*4мм ТУ (1 карта =2м2)	160	155	153	150
Фиксатор Арматуры "Опора" 10,15,20,25,30 Фиксатор Арматуры "Опора" 10,15,20,25	2	2	2	2
Фиксатор Арматуры "Опора" 20,25,30,35,40	3	3	3	3
Фиксатор Арматуры "Опора" 35,40,45,50	3,50	3,50	3,50	3,50
Фиксатор Арматуры "Опора" 60,70,80	7	7	7	7
Фибростекловолокно	200	195	190	180
Полипропиленовая фибра	270	265	260	255

Пластификатор

	Розница	***Бронзовая карта***	***Серебрянная карта***	***Золотая карта***
Наименование материала	***шт.***	***шт.***	***шт.***	***шт.***
Пластификатор КРИО - 1л	280	250	240	230
Пластификатор КРИО - 3л	450	430	420	400
Пластификатор КРИО - 5л	800	750	730	700
Пластификатор КРИО - 10л	1100	1050	1020	1000
Пластификатор Полипласт для теплых полов -1л	330	300	290	280
Пластификатор Полипласт для теплых полов -3л	450	430	420	400
Пластификатор Полипласт для теплых полов -5л	750	700	680	650
Пластификатор Полипласт для теплых полов -10л	1000	950	920	900

Обращаем Ваше внимание, данный прайс не является публичной офертой, цены могут изменяться, актуальную информацию уточняйте у менеджеров

База строительных материалов МакТис, представляет к продаже качественный бетон (в соотвествии с ГОСТ 26633-2015 Бетоны тяжелые и мелкозернистые. Технические условия), по комфортным ценам. К каждой партии поставке прилагается документ о качестве бетонной смеси в соответствии с ГОСТ, товарный чек, кассовый чек. Возможно заключение договора на поставку товара любого объема.

На базе производства действует собственная испытательная лаборатория, возможен выезд лаборанта на объект для отбора проб материала совместно с Заказчиком, с последующим испытанием в независимой лаборатории (отдельная независимая лаборатория не на базе завода, возможен выбор лаборатории Заказчиком) и предоставлением оригинала сертификата испытаний проб в независимой лаборатории. Наши лаборанты могут дать бесплатную консультацию и рекомендации относительно ухода за бетоном согласно ГОСТ.

Приветствуется присутствие Заказчика на заводе при погрузке, Заказчик может видеть, что грузится, в каком количестве, как происходит процесс изготовления бетонной смеси, отдельное взвешивание на автомобильных весах, и вычисление объема загруженного материала.

С радостью проведем предварительную экскурсию по заводу, испытательной лаборатории на базе завода, покажем материалы на которых возможно производство и согласуем процесс отгрузки.

Цена на бетон может варьироваться в зависимости от применяемого в него материала. Состав бетонной смеси обсуждается в каждом случае индивидуально с целью максимальной оптимизации соотношения цены и качества.

Доставка возможна следующими автомобилями:
-самосвал ЗИЛ — до 2,5м3
-автобетоносмесители — от 5 до 10м3 (лоток до 8 метров — бесплатно)
-автобетоносмеситель — 8м3 + на базе миксера установлена транспортерная лента длиной 14 м, с возможностью подачи на высоту до 6 метров
-автобетоносмеситель — 7м3 + на базе миксера установлен бетононасос длинной 24 м.
- подача возможна — автобетононасосами от 25 метров до 50 метров по стреле, до 100 метров по трассе; автокраном с бадьей.

ИП Макаров В.А. ОГРНИП 314910228900822; тел. +7(978)7139590, +7(978)8067310; официальный сайт: www.maktis.ru ;
Электронная почта: ipmakarovsimf@mail.ru
Instagram: maktiss_krim

Товарный бетон
Менеджер +79780616130 — Александр

Состав: Щебень — **карьер Цветочное (Гравий)**;
Цемент Новороссийский 42,5Н М500;
Хим.Добавка — Реопласт ПКЛ 1563

Состав №1	**Состав №2**
Песок — **Сеянный (Карьер Прибрежное)**	Песок — **НЕ сеяный (карьер Прибрежное)**
Бетон М100 (В7,5) — 3000 руб.	Бетон М100 (В7,5) — 2850 руб.
Бетон М150 (В10,5) — 3200 руб.	Бетон М150 (В10,5) — 3000 руб.
Бетон М200 (В15) — 3400 руб.	Бетон М200 (В15) — 3300 руб.
Бетон М250 (В20) — 3600 руб.	Бетон М250 (В20) — 3500 руб.
Бетон М300 (В22,5) — 4000 руб.	Бетон М300 (В22,5) — 3800 руб.
Бетон М350 (В25) — 4200 руб.	Бетон М350 (В25) — 4100 руб.
Бетон М400 (В30) — 4500 руб.	Бетон М400 (В30) — 4400 руб.

Состав: Щебень — **карьер Мраморный**;
Цемент Новороссийский 42,5Н М500;
Хим.Добавка — Реопласт ПКЛ 1563

Состав №3	**Состав №4**
Песок — **Сеянный (Карьер Прибрежное)**	Песок — **НЕ сеяный (карьер Прибрежное)**
Бетон М100 (В7,5) — 3250	Бетон М100 (В7,5) — 3100
Бетон М150 (В10,5) — 3300	Бетон М150 (В10,5) — 3150
Бетон М200 (В15) — 3600	Бетон М200 (В15) — 3450
Бетон М250 (В20) — 3800	Бетон М250 (В20) — 3700
Бетон М300 (В22,5) — 4150	Бетон М300 (В22,5) — 4050
Бетон М350 (В25) — 4350	Бетон М350 (В25) — 4200
Бетон М400 (В30) — 4700	Бетон М400 (В30) — 4550
Бетон М450 (В35) — 5250	
Бетон М500 (В30) — 6050	

Обращаем Ваше внимание, данный прайс не является публичной офертой, цены могут изменяться, актуальную информацию уточняйте у менеджеров

3.) Состав: Щебень — **карьер Лозовое**;
Цемент Новороссийский 42,5Н М500;
Хим.Добавка — Реопласт ПКЛ 1563

Состав №5	**Состав №6**
Песок — **Сеянный (Карьер Прибрежное)**	Песок — **НЕ сеяный (карьер Прибрежное)**
Бетон М100 (В7,5) — 3450	Бетон М100 (В7,5) — 3200
Бетон М150 (В10,5) — 3500	Бетон М150 (В10,5) — 3250
Бетон М200 (В15) — 3800	Бетон М200 (В15) — 3550
Бетон М250 (В20) — 4000	Бетон М250 (В20) — 3800
Бетон М300 (В22,5) — 4350	Бетон М300 (В22,5) — 4150
Бетон М350 (В25) — 4550	Бетон М350 (В25) — 4300
Бетон М400 (В30) — 4900	Бетон М400 (В30) — 4650
Бетон М450 (В35) — 5450	
Бетон М500 (В30) — 6250	

Состав №7

Цемент Новороссийски М 600 Д0
Щебень гравийных пород Марки 1200
Песок двух компонентный карьерный обогощенный отсевами дробления горных пород
Хим добавка Rheoplast PKL 1563

Наименование	Ед. измерения	Стоимость
Бетон М100 В7,5	М3	2800 руб.
Бетон М150 В10,5	М3	3000 руб.
Бетон М200 В15	М3	3200 руб.
Бетон М250 В20	М3	3400 руб.
Бетон М300 В22,5	М3	3600 руб.
Бетон М350 В25	М3	3850 руб.
Бетон М400 В30	М3	4150 руб.

Цементно-песчаная смесь (Стяжка)

Состав: Песок — Сеянный кареьр Прибрежное
Цемент — Новороссийский 42,5Н М500
Хим.Добавка - Реопласт ПКЛ 1563

Стяжка М50 — 3450 руб.
Стяжка М100 —3620 руб.
Стяжка М150 — 3780 руб.
Стяжка М200 — 3900 руб.

Добавление стеклофибры в состав нормируется из расхода 1 кг на 1м3, стоимость 1кг составляет 200 рублей

Добавление полипропиленовой фибры в состав нормируется из расхода 1 кг на 1м3, стоимость 1кг составляет 250 рублей

Обращаем Ваше внимание, данный прайс не является публичной офертой, цены могут изменяться, актуальную информацию уточняйте у менеджеров

Фундаментные блоки для стен и подвалов (ФБС)

Размер	Стоимость
L-2400*B-30*H-60	1800 руб
L-2400*B-40*H-60	1900 руб
L-2400*B-50*H-60	2100 руб

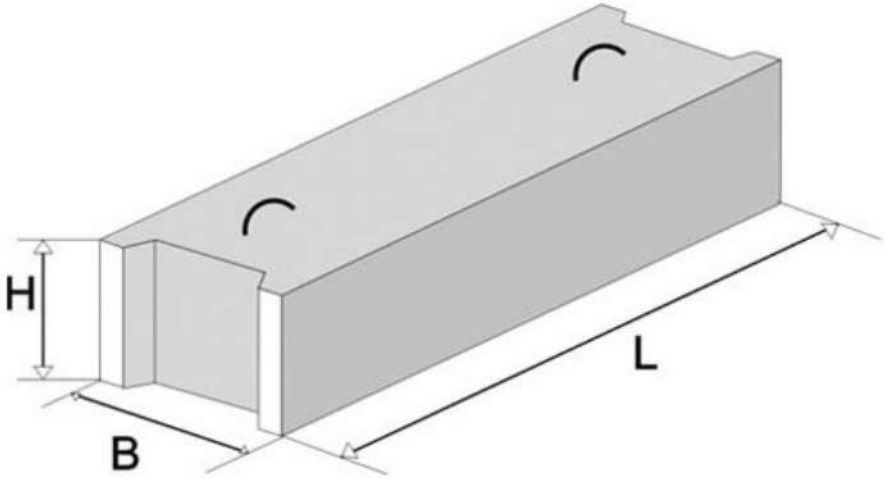

Обращаем Ваше внимание, данный прайс не является публичной офертой, цены могут изменяться, актуальную информацию уточняйте у менеджеров

На товар предоставляется: товарный чек, кассовый чек,паспорт качества; по затребованию выезжает лаборатория на объект с целью отбора проб совместно с заказчиком и проверки качества в независимой лаборатории.

Более детальную информацию можете получить у наших менеджеров по адресу: г.Симферополь, ул.Трансформаторная, д.2, либо по телефонам: +79787139590; +79788067310

ИП Макаров В.А. ОГРНИП 314910228900822; тел. +7(978)7139590, +7(978)8067310; официальный сайт: www.maktiss.ru ;
Электронная почта: ipmakarovsimf@mail.ru